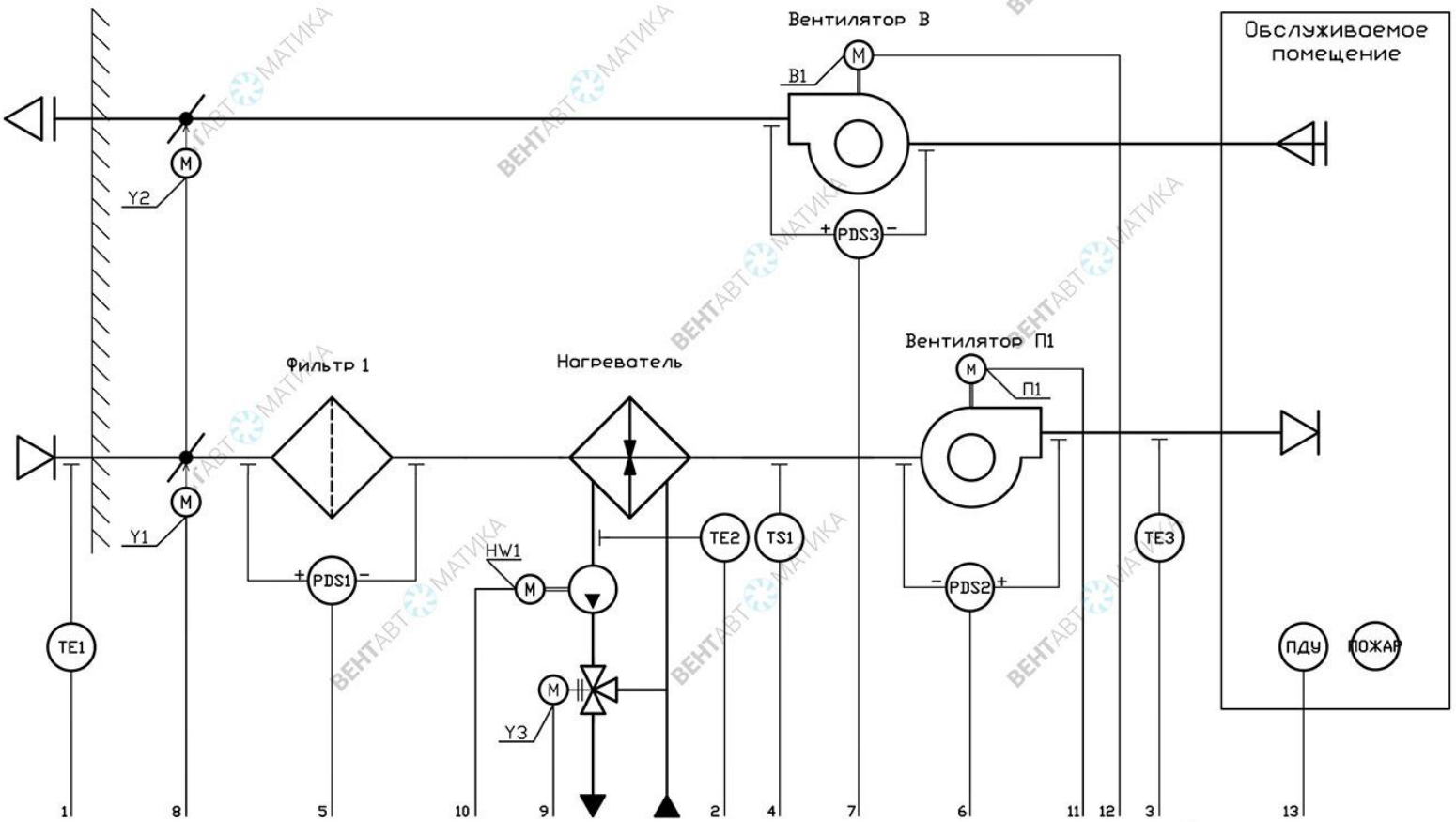

Примечание:

TE1-датчик температуры наружного воздуха;
TE2-датчик температуры отработанного теплоносителя нагревателя;
TE3-датчик температуры приточного воздуха;
TS1-термостат защиты водяного калорифера от замерзания;
PDS1-реле перепада давления приточного фильтра;
PDS2-реле перепада давления приточного вентилятора;
PDS3-реле перепада давления вытяжного вентилятора;

Y1-электропривод приточной заслонки;
Y2-электропривод вытяжной заслонки;
Y3-клапан запорно-регулирующий водяного нагревателя;
HW1-циркуляционный насос водяного нагревателя;
П1-электропривод приточного вентилятора;
В1-электропривод вытяжного вентилятора;
ПДУ-панель дистанционного управления.

		1	2	3	4	5	6	7	8	9	10	11	12	13			
		-40..+60°C	+8..+120°C	+10..+65°C	+4..+10°C	30..500Па	30..500Па	30..500Па	220В	0-10В	220В	0-10В+Сух.кон.	0-10В+Сух.кон.	ModBus RTU	Сигнал "Пожар"	Сигнал "Авария"	
Шкаф автоматизации	Щитовое оборудование					NS KL1					NS KL3	NS KL2	NS KL2				
	Сигнализация					HA HL2						HA HL1				HA HL3	
	RS-485													•			
	AI	•	•	•													3
	AO									•		•	•				3
	DI				•	•	•	•							•		5
	DO								•		•	•	•			•	5
	Силовая часть										•	•	•				
В сист. дис-ции		•	•	•	•	•	•	•	•	•	•	•	•	•	•	•	

Согласовано

Взам.инв. N

Подпись и дата

Инв. N подл.

Изм.	Кол.	Лист	Nдок.	Подп.	Дата
Разраб.					
Пров.					
Гл. спец.					
Н. контр.					
ГИП					

АОВ.422410.042 ЭЗ

Приточно-вытяжная установка с водяным калорифером

Автоматизация системы вентиляции

Стадия	Лист	Листов
П	1	1

Функциональная схема

ВентАвтоматика
г. Санкт-Петербург
ventavtomatika.ru
info@ventavtomatika.ru

Копировал

Формат А3

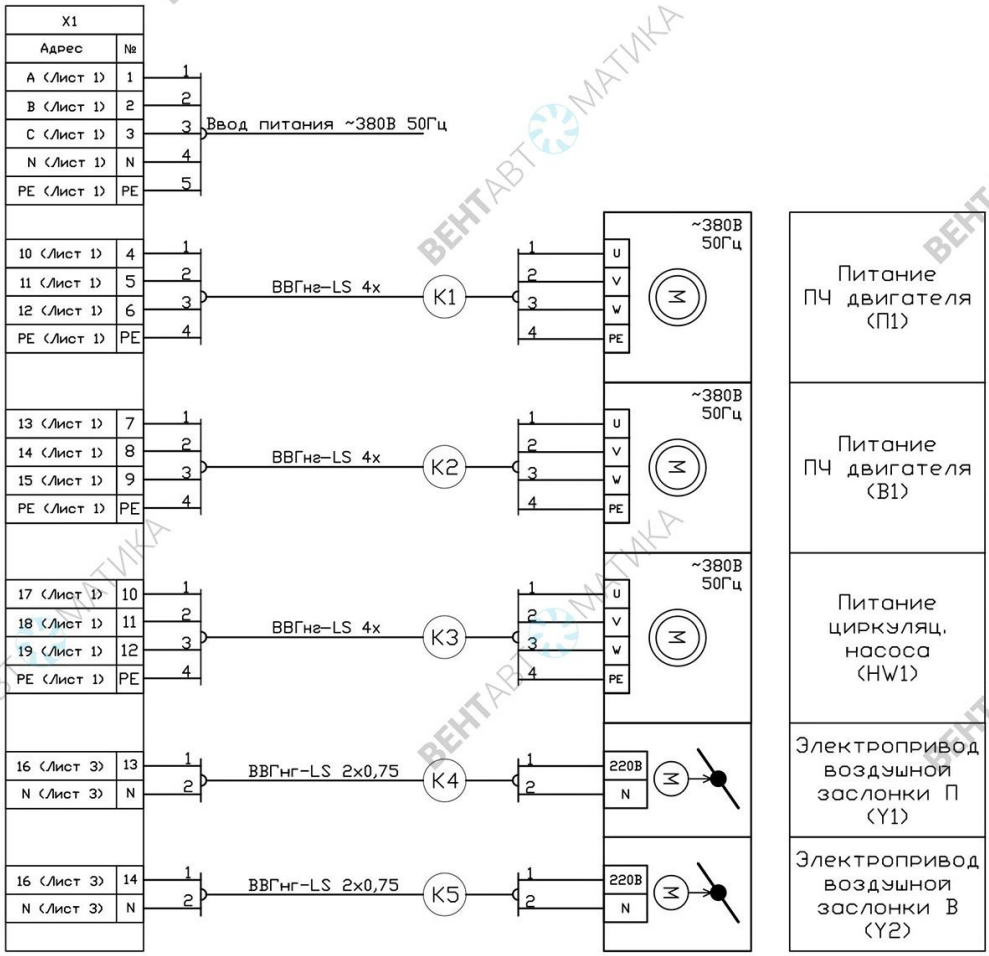

Согласовано

Взам.инв. N

Подпись и дата

Инв. N подл.

Изм.	Кол.	Лист	Nдок.	Подп.	Дата
Разраб.					
Пров.					
Гл. спец.					
Н. контр.					
ГИП					

АОВ.422410.042 Э4

Приточно-вытяжная установка с водяным калорифером

Автоматизация системы вентиляции

Стадия	Лист	Листов
П	1	4

Схема подключения

ВентАвтоматика
г. Санкт-Петербург
ventavtomatika.ru
info@ventavomatika.ru

Формат А4

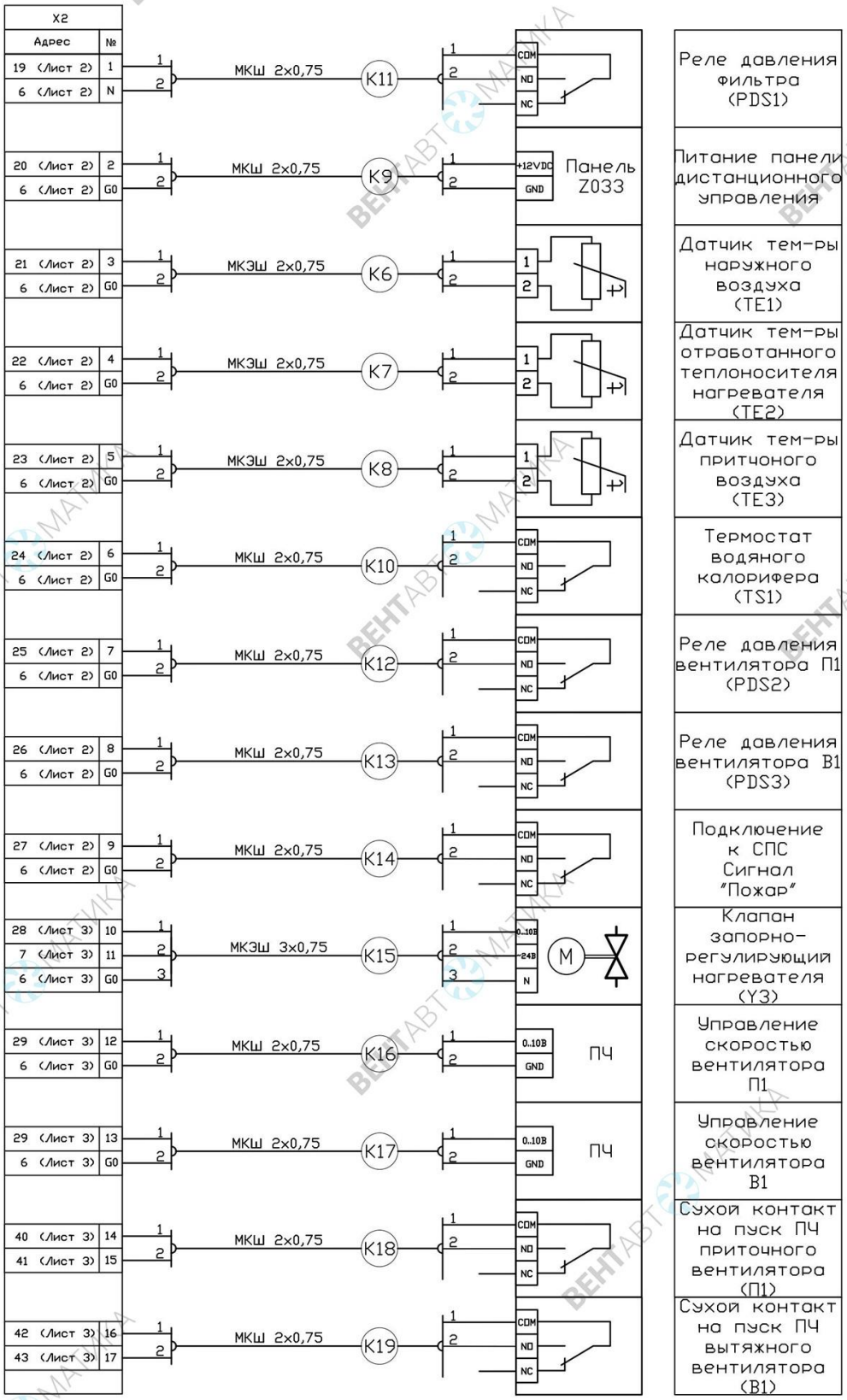

Согласовано

Взам.инв. N

Подпись и дата

Инв. N подл.

Изм.	Кол.уч	Лист	N док.	Подпись	Дата

АОВ.422410.042 Э4

Лист 2

Формат А4

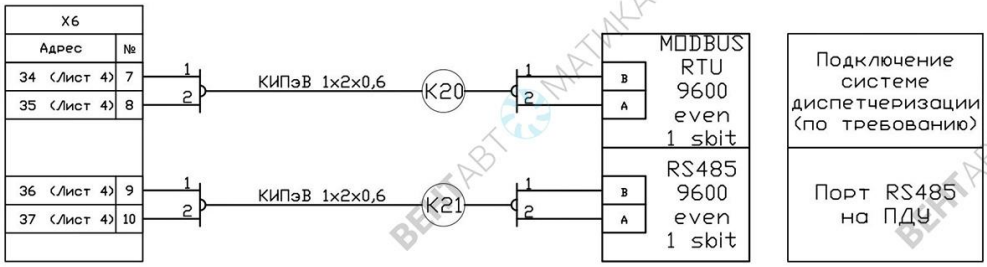

Согласовано

Взам.инв. N

Подпись и дата

Инв. N подл.

Изм.	Кол.уч	Лист	N док.	Подпись	Дата	АОВ.422410.042 Э4	Лист 3

Формат А4

Маркировка кабеля	Трасса		Кабель, провод					
	Начало	Конец	По проекту			Проложен		
			Марка	Количество, число и сечение жил	Длина, м	Марка	Количество, число и сечение жил	Длина, м
1	2	3	4	5	6	7	8	9
K1	ЩУПсВН	ПЧ вентилятора П1	ВВГнг-LS	4х				
K2	ЩУПсВН	ПЧ вентилятора В1	ВВГнг-LS	4х				
K3	ЩУПсВН	Циркуляционный насос (HW1)	ВВГнг-LS	4х1,5				
K4	ЩУПсВН	Электрический привод воздушной заслонки (Y1)	ВВГнг-LS	2х0,75				
K5	ЩУПсВН	Электрический привод воздушной заслонки (Y2)	ВВГнг-LS	3х0,75				
K6	ЩУПсВН	Датчик температуры наружного воздуха	МКЭШ	2х0.75				
K7	ЩУПсВН	Датчик температуры обратной воды	МКЭШ	2х0.75				
K8	ЩУПсВН	Датчик температуры приточного воздуха	МКЭШ	2х0,75				
K9	ЩУПсВН	Панель Z033 (питание)	МКШ	2х0.75				
K10	ЩУПсВН	Капилярный термостат	МКШ	2х0,75				
K11	ЩУПсВН	Прессостат фильтра	МКШ	2х0,75				
K12	ЩУПсВН	Прессостат вентилятора П1	МКШ	2х0,75				
K13	ЩУПсВН	Прессостат вентилятора В1	МКШ	2х0,75				
K14	ЩУПсВН	Система пожарной сигнализации	МКШ	2х0,75				
K15	ЩУПсВН	Клапан запорно-регулирующий водяного калорифера (Y3)	МКШ	3х0,75				
K16	ЩУПсВН	ПЧ вентилятора П1 (клеммы управлеия скоростью)	МКШ	2х0,75				
K17	ЩУПсВН	ПЧ вентилятора В1 (клеммы управлеия скоростью)	МКШ	2х0,75				
K18	ЩУПсВН	ПЧ вентилятора П1 (клеммы на пуск ПЧ)	МКШ	2х0,75				
K19	ЩУПсВН	ПЧ вентилятора В1 (клеммы на пуск ПЧ)	МКШ	2х0,75				
K20	ЩУПсВН	Система диспетчеризации	КИПиЭВ	1х2х0,6				
K21	ЩУПсВН	Панель Z033	КИПиЭВ	1х2х0,6				

Согласовано

Взам.инв. N

Подпись и дата

Инв. N подл.

Изм.	Кол.	Лист	Nдок.	Подп.	Дата
Разраб.					
Пров.					
Гл. спец.					
Н. контр.					
ГИП					

АОВ.422410.042 КЖ

Приточно-вытяжная установка с водяным калорифером

Автоматизация системы вентиляции

Стадия	Лист	Листов
П	1	1

Кабельный журнал

ВентАвтоматика
г. Санкт-Петербург
ventavtomatika.ru
info@ventavomatika.ru

Копировал

Формат А3