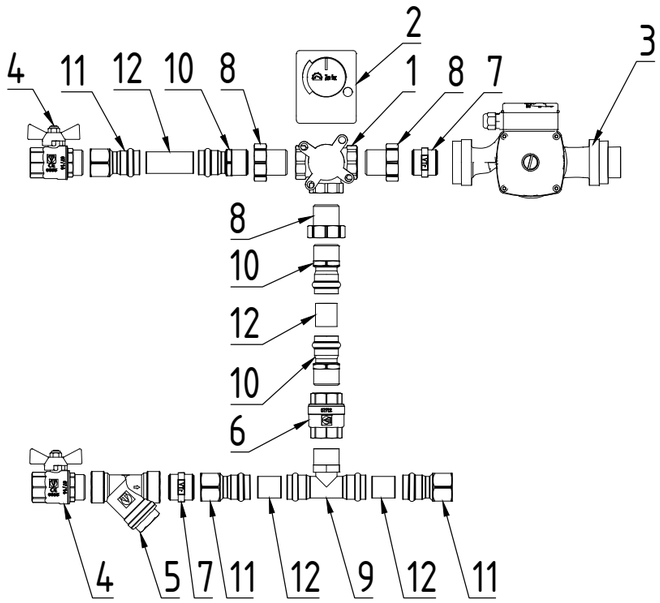

Поз.	Наименование	Кол.	Масса ед.	Приме-чание
1	Клапан трехходовый DN25 kvs ..	1		
2	Привод электрический Zentec 24В	1		
3	Насос 25-..	1		
4	Кран шаровый внутренняя/наружняя резьба DN25	2		
5	Фильтр сетчатый муфтовый со сливной пробкой DN25	1		
6	Клапан обратный муфтовый DN20	1		
7	Нипель G1	2		
8	Полусгон с накидной гайкой G1	3		
9	Тройник раструб с наружной резьбой 28х1х28	1		
10	Пресс-фитинг с наружней резьбой 28х1	3		
11	Пресс-фитинг с внутренней резьбой 28х1	3		
12	Труба 28х1,2 AISI 304	0,191 м		

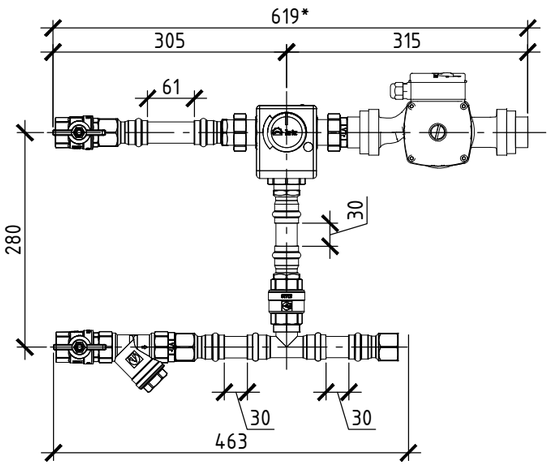

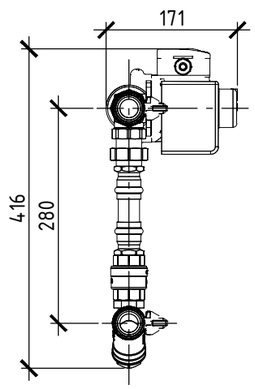

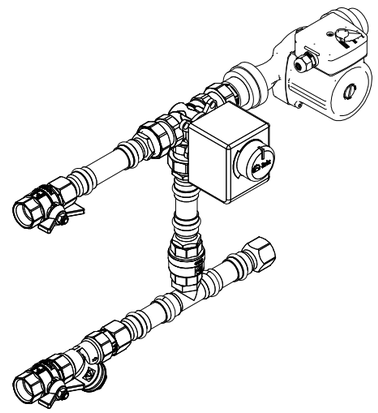

* – габаритные размеры даны для справки

Изм.	Лист	№ докум.	Подп.	Дата
Разраб.		Черников		13.07.2026
Пров.				
Т. контр.				
Нач.отд.				
Н. контр.				
Утв.				

СУ 25-60-6.3-24

Лит.	Масса	Масштаб
	7 кг	
Лист	Листов 1	

Перв. примен.

Справ. №

Подп. и дата

Инв. № дубл.

Взам. инв. №

Подп. и дата

Инв. № подл.

Копировал

Формат А3